Дымовые клапаны ДКС-1М
(Арктос)

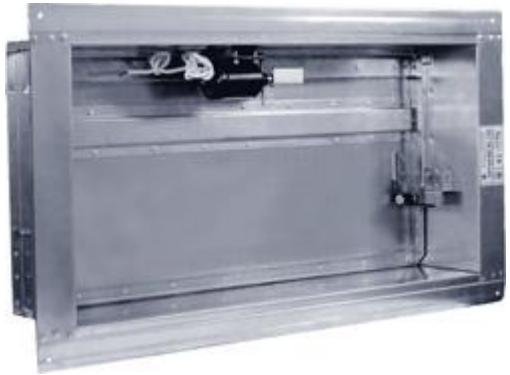

Дымовые клапаны ДКС-1М предназначены для применения в системах противодымной вентиляции зданий и сооружений различного назначения с целью удаления продуктов горения из помещений поэтажных корид оров,холлов, тамбуров и т.п.

Предел огнестойкости клапанов – Е 90.

Клапаны оснащаются:

¤ электромеханическим реверсивным приводом Polar Bear со встроенными микропереключателями;
¤ электромагнитным приводом с концевым микропереключателем.

ДКС-1М с электромеханическим приводом Polar Bear

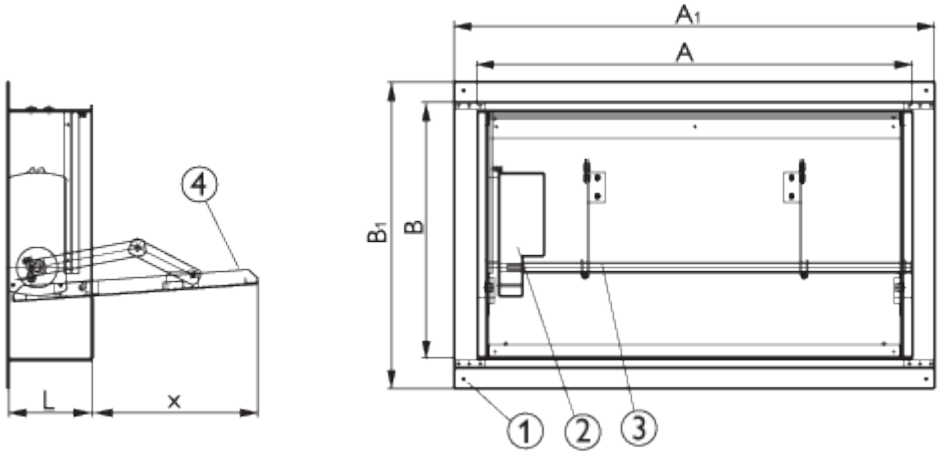

ДКС-1М с электромагнитным приводом

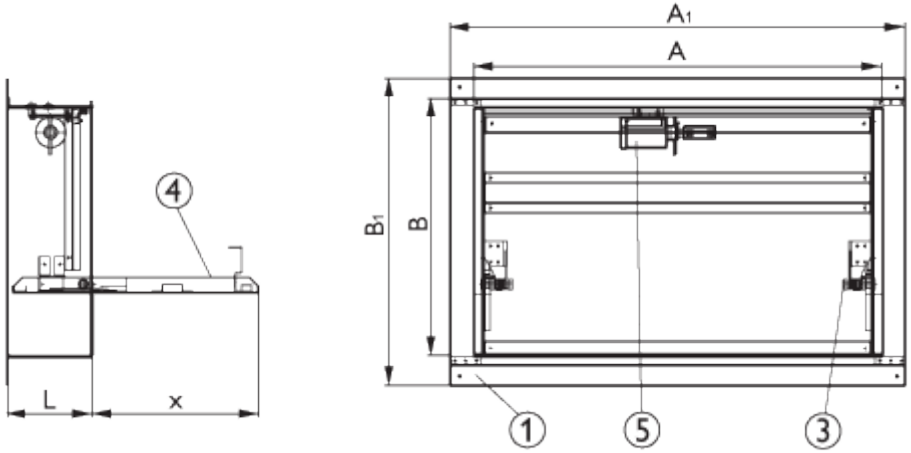

1 — корпус клапана;
2 — электромеханический привод;
3 — ось заслонки;
4 — заслонка;
5 — электромагнитный привод.

Размеры, мм

Модель	A1	B1	L	x
ДКС-1М (А х В)	А+90	В+100	165	В-165

Система обозначения клапанов ДКС-1М

ДКС-1М- …- …-

Модель

Тип привода заслонки:

РВ - электромеханический или реверсивный привод Polar Bear 220В

РВ(24) - электромеханический или реверсивный привод Polar Bear 24В

ЭМ - электромагнитный привод 220В

ЭМ(24) - электромагнитный привод 24В

Размеры клапана, мм

Пример:

ДКС-1М-РВ-700х500 - клапан ДКС-1М с электромеханическим приводом Polar Bear (220В), размером 700х500 мм.

Таблица типоразмерного ряда клапанов ДКС-1М с электромеханическим приводом

B \ A	300	350	400	450	500	550	600	650	700	750	800	850	900	950	1000	1050	1100	1150	1200	1250	1300	1350	1400	1450	1500	1550	1600	1650	1700	1750	1800	1850	1900	1950	2000
300																																			
350																																			
400																																			
450																																			
500																																			
550																																			
600																																			
650																																			
700																																			
750																																			
800																																			
850																																			
900																																			
950																																			
1000																																			
1050																																			
1100																																			
1150																																			
1200																																			
1250																																			
1300																																			
1350																																			
1400																																			

По индивидуальным заказам могут изготавливаться клапаны других размеров.

- один привод

- два привода

- три привода

Таблица типоразмерного ряда клапанов ДКС-1М с электромагнитным приводом

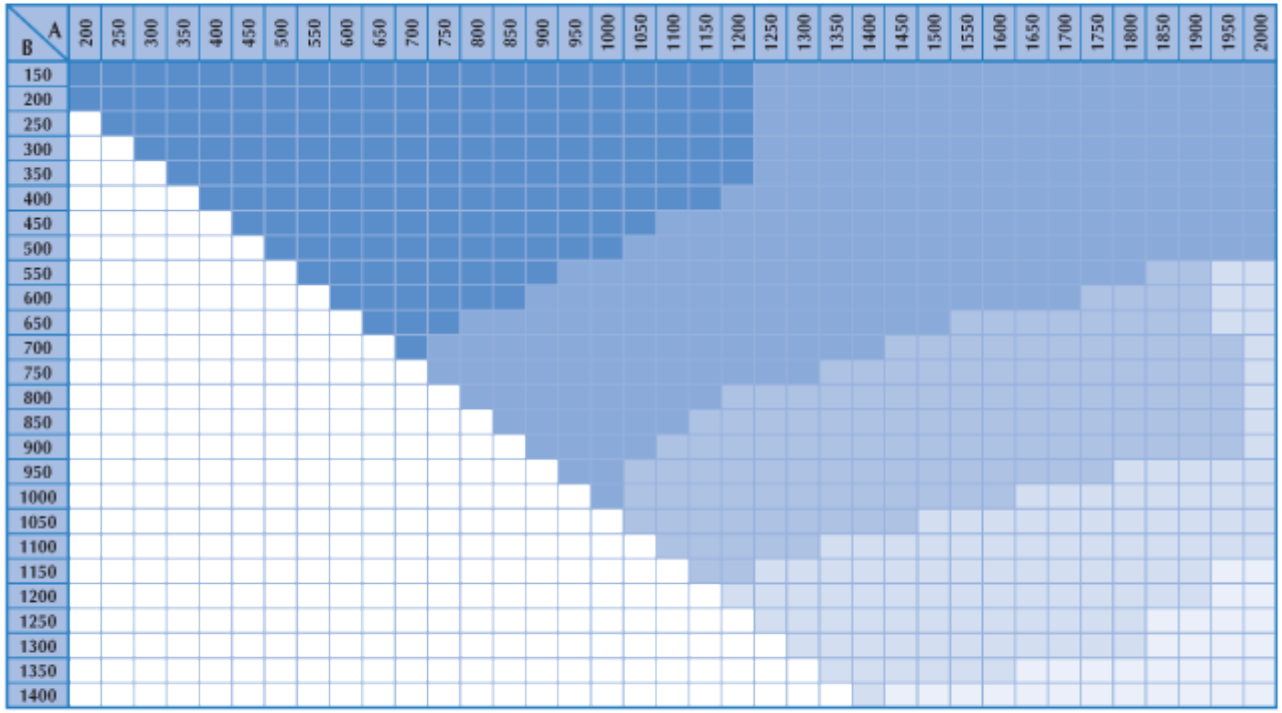

По индивидуальным заказам могут изготавливаться клапаны других размеров.

- один привод
- два привода
- три привода
- четыре привода
- шесть приводов

Технические характеристики приводов и способы управления заслонкой клапанов

	Реверсивный электромеханический привод Polar Bear	Электромагнитный

Способ перевода заслонки из исходного положения в рабочее (защитное)*	- автоматический по сигналам пожарной автоматики; - дистанционный с пульта управления; - от тумблера в месте установке клапана	- автоматический по сигналам пожарной автоматики; - дистанционный с пульта управления; - от тумблера в месте установке клапана - вручную от рычага на магните
Способ перевода заслонки из рабочего (защитного) положения в исходное	- дистанционный с пульта управления;	- вручную
Механизм перевода заслонки: **- в рабочее положение** **- в исходное положение**	 электродвигатель электродвигатель	 возвратная пружина -
Принцип срабатывания привода	переключение питающего напряжения	подача напряжения на электромагнит
Количество срабатываний	многократное при дистанционном взведении	многократное при ручном взведении
Время поворота заслонки не более, с **- в рабочее положение** **- в исходное положение**	 60 60	 2 -
Потребляемая мощность приводом, Вт, не более:	12 (при перемещении заслонки) 4 (в конечных положениях заслонки)	60 (220В) 250 (24В)
Степень защиты	IP54	IP40
Вспомогательные переключатели, А/В	два микропереключателя, 3/230	микропереключатель, 5/250
Напряжение питания привода, В	230 или 24	220 или 24

* исходное положение заслонки – закрыта;

рабочее (защитное) положение заслонки– открыта.

Примеры установки клапанов ДКС-1М

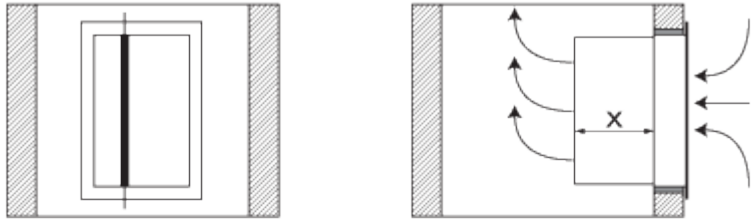

Вертикальное положение наибольшей стороны клапана
(створка клапана открыта)

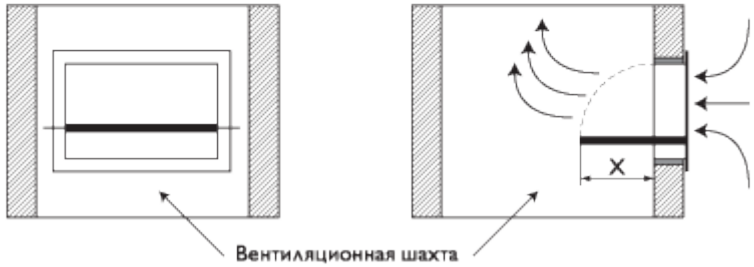

Горизонтальное положение наибольшей стороны клапана
(створка клапана открыта)

При горизонтальной установке клапана электромагнитный привод должен быть сверху, а привод Polar Bear сбоку клапана.

Клапаны не подлежат установке в помещениях категорий А и Б по взрывопожароопасности. Окружающая среда не должна содержать агрессивных паров и газов в концентрациях, разрушающих металлы, лакокрасочные покрытия и электроизоляцию.

При проектировании и монтаже систем автоматики управления клапанов следует учитывать количество приводов на клапане.

При установке клапана в проемах строительных конструкций, заделку зазоров между корпусом клапана и строительными конструкциями следует производить с обеспечением пределов огнестойкости, не менее, чем нормируемые для этих конструкций.

Схема установки клапанов ДКС-1М с решеткой

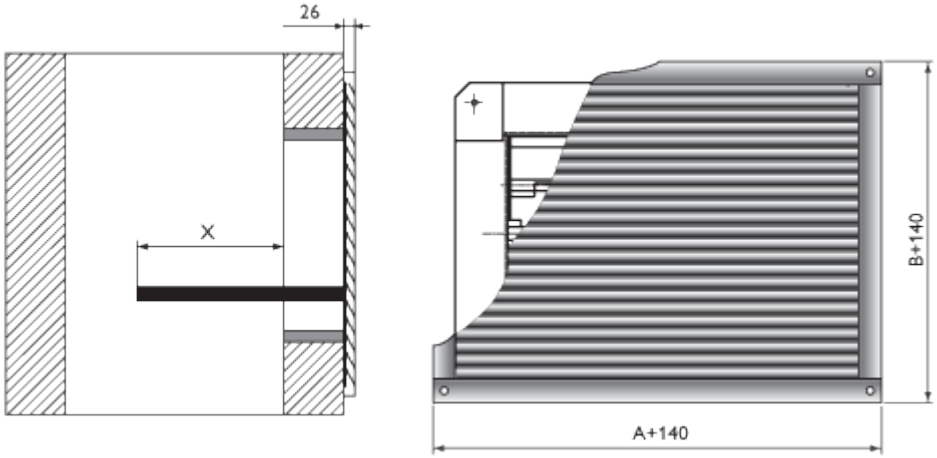

Обслуживание

Техническое обслуживание клапана предусматривает профилактические осмотры и контроль работоспособности.

Перед обслуживанием убедитесь, что прекращена подача напряжения.

Периодичность обслуживания клапана должна соответствовать установленным срокам технического обслуживания комплекса оборудования противопожарной защиты эксплуатируемого объекта, но не реже 1 раза в год и включать в себя следующие операции:

¤ проверка комплектности и целостности основных узлов и деталей клапана, крепление клапана;

¤ проверка состояния подвижных частей конструкции, очистка внутренней поверхности клапана от пыли и отложений;

¤ проверка технического состояния электропривода и аппаратуры путем срабатывания клапана с одновременным контролем сигналов и положения заслонки;

¤ устранение возможных неисправностей.

Очистку внутренней поверхности клапана следует выполнять в соответствии с общим регламентом работ по чистке каналов вентиляционных систем с обеспечением правил безопасности.

В целях сохранения работоспособности клапана в процессе эксплуатации запрещается нанесение на его внутренние поверхности масляных, лаковых и других покрытий.

Схема подключения

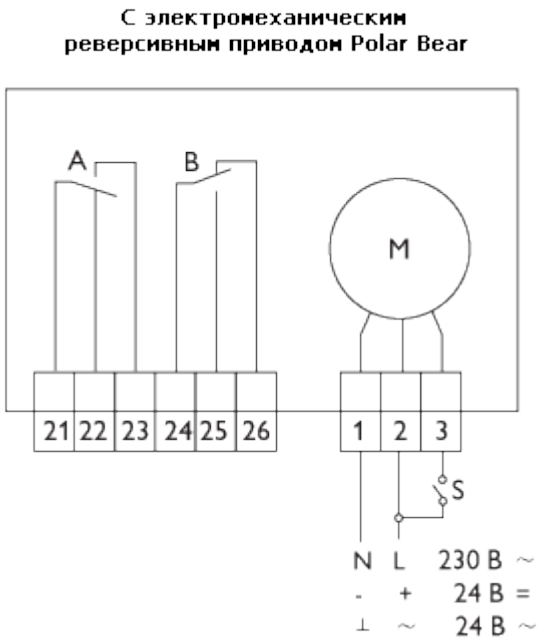

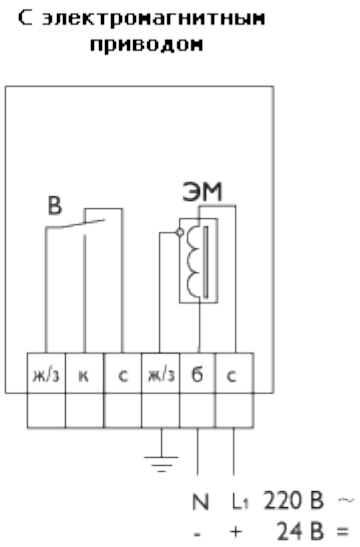

M – электродвигательS – контакт внешнего управления приводом
A, B – концевой выключатель ЭМ – электромагнит